ＭＩＧ溶接トーチ

ブルートーチ

BLUE TORCH Ⅲ

取 扱 説 明 書 『パーツリスト』

ＢＴＡ３００－３０・・・１Ｕ６３１４

ＢＴＡ３００－３０

■定格仕様

定格電流及び使用率 ※1	300A 50%(MIG)/30%(パルスMIG)
ケーブル長	3.0m
質量	3.0kg
適用ワイヤ径(mm) ※2	(1.0)、1.2、(1.6)
適用ワイヤ	アルミニウム
シールドガス	Ar
冷却方式	空冷
ガイド方法	手動用
電圧定格	113V(ピーク値)
トーチスイッチ定格	DC30V 3A

※1 ダイヘン社内基準による定格電流、使用率です。
IEC60974-7,JIS C9300-7による定格電流、使用率は、280A 60%(MIG)/265A 60%(パルスMIG)です。
※2 標準組込チップは1.2mmです。

株式会社ダイヘン

パーツリスト

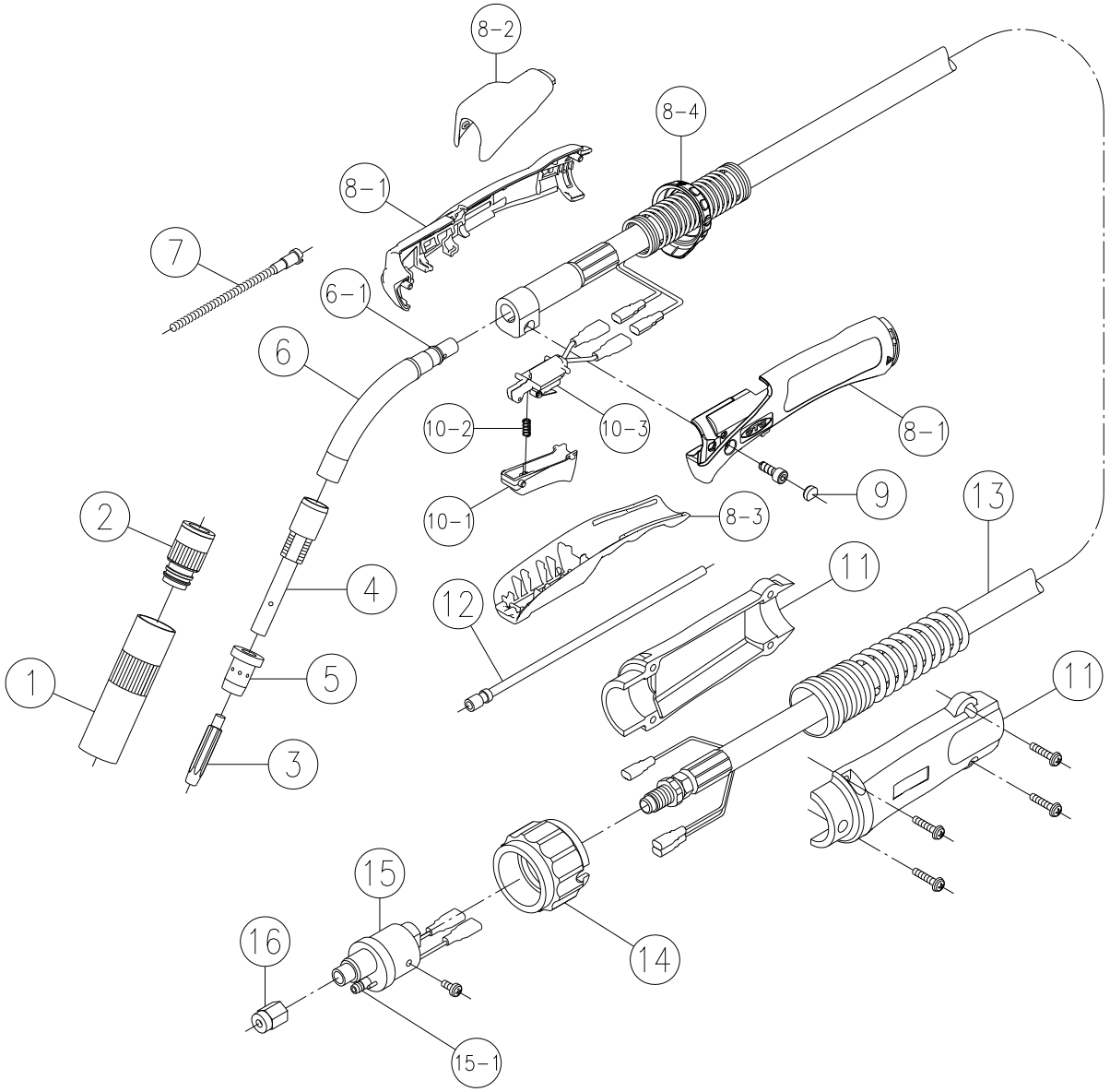

■ハンドル部

照合	品名	部品番号
①	ノズル（内径16mm）	U4432G01
②	インシュレータ	U5377L00
③	チップ（1.2mm）	K980C37
④	チップボディ	U4400G01
⑤	オリフィス	U4173G02
⑥	トーチボディ	U6314B00
⑥-1	Oリング（S9-4D）	3574-001
⑦	インナライナ	U4432G03
⑧	ハンドル キット（⑧-1～4）	U6256C00
⑧-1	ハンドル（L／R）	U6256D00
⑧-2	ハンドル（Upper）	U6196H03
⑧-3	ハンドル（Lower）	U6196H04
⑧-4	ロックリング（LockRing）	U6196H05
⑨	キャップ	U5341G01
⑩	トリガASSY（⑩-1～3）	U6190T00
⑩-1	トリガ	U6190T01
⑩-2	トリガスプリング	U157E04
⑩-3	スイッチASSY	U6190Q00

■コネクション部

照合	品名	部品番号
⑪	ケーブルサポート（ネジ付）	U6190S00
⑫	プラライナ（1.0～1.2mm）	U4432G02
⑬	パワーケーブル	U6314D00
	※ネジ、スプリングが含まれています。	
⑭	アダプタナット	U4167F03
⑮	給電アダプタ（ネジ付）	U4167E00
⑮-1	Oリング	3570-125
⑯	ライナナット	U4167G06

オプションパーツリスト

※外形図の寸法は参考値です。　　単位(mm)

コンタクトチップ

	MIGチップ(標準)
ワイヤ径	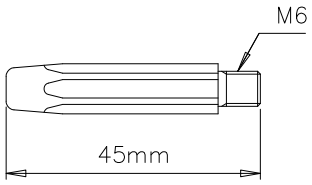
1. 0mm	K980C36
1. 2mm	K980C37
1. 6mm	K980C38

プラライナ

ワイヤ径	長さ	部品番号
1.0～1.2mm	3.0m	U4432G02
1.6mm	3.0m	U4432G04

ノズル

小電流用

L6098E09

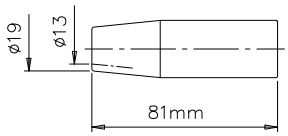

ハンドルオプション

※ 工具レスで下記オプションに交換可能です。

深い所や狭い所の溶接用	細身ハンドル形状	トリガ誤動作防止ハンドル形状	溶接姿勢を楽にするガンハンドル形状
ロングトリガ U6256T00	スリムハンドル U6256B01	セーフティハンドル U6256B02	ガンハンドルキット U6256K00
			

※1 ロングトリガはセーフティハンドル・ガンハンドルキットとの組み合わせは出来ません。
※2 ロングトリガにスイッチ ASSY(U6190Q00)、トリガスプリング(U157E04)は含まれません。
※3 スリムハンドル、セーフティハンドルにトリガ ASSY(U6190T00)は含まれません。
※4 ガンハンドルキットは、トリガ ASSY(U6190T00)が含まれます。不要な場合は、U6256M00 をご注文ください。

ヒートシールド

標準用	ガンハンドル用
U6256H00	U6256N00
	

組合せ可能なワイヤ送給装置

溶接トーチの形式	標準組合せワイヤ送給装置	接続アダプタが必要なワイヤ送給装置	
BTA300-30	CMA-7402 CMH-1405 CMH-1407	CM-144 CM(W)-145,146,147	接続アダプタ MIG 用(K5170A00)

トーチ形式

ＢＴＡ ３００－３０□

- ＢＴＡ：ブルートーチⅢシリーズ
- ３００：定格電流（300A）
- －３０：ケーブル長　30 ： 3.0m
- □：給電アダプタ　無 ：ダイヘン「ブルートーチ」
- ＢＴＡ３００－３０：アルミMIG用

外形寸法図

単位(mm)

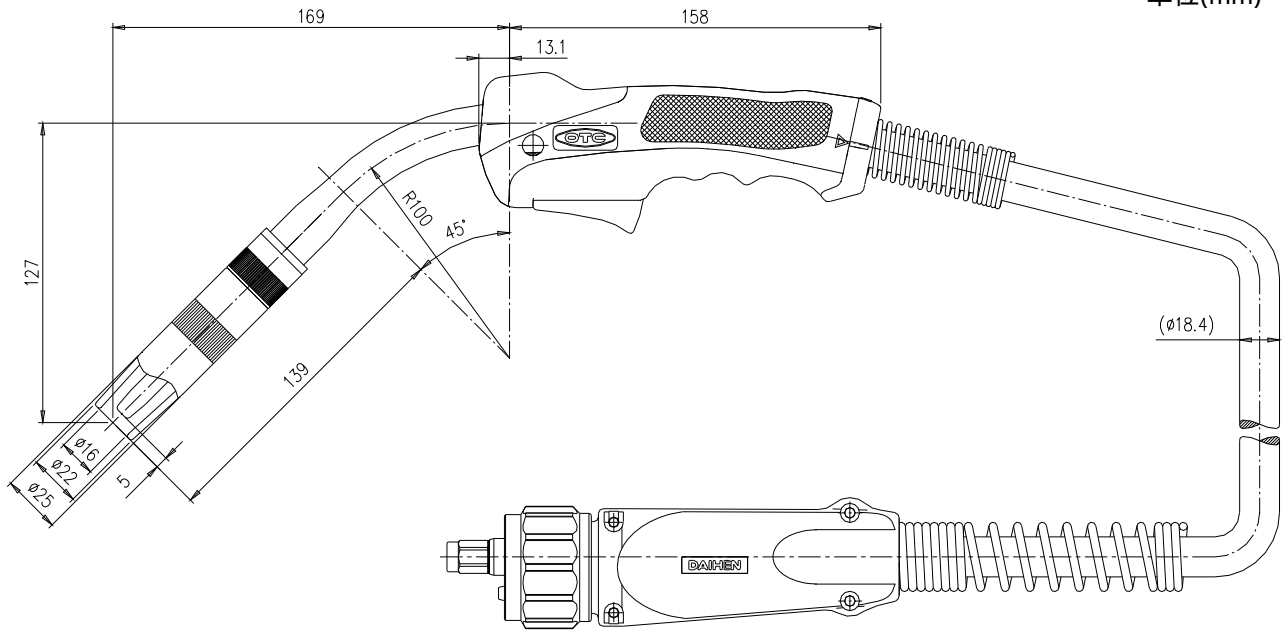

※外形図の寸法は参考値です。

●お問い合わせ

株式会社ダイヘンテクノス

北海道サービスセンター (011)846－2650
東北サービスセンター (022)218－0391
大宮サービスセンター (048)651－0048
東京サービスセンター (046)273－7000
長野サービスセンター (0263)28－8080
静岡サービスセンター (053)468－0460
中部サービスセンター (052)752－2366
豊田サービスセンター (0565)53－1123
北陸サービスセンター (076)234－6291
六甲サービスセンター (078)275－2043
岡山サービスセンター (086)805－4742
中国サービスセンター (082)503－3378
四国サービスセンター (0877)56－6033
九州サービスセンター (092)583－6210

ダイヘン溶接メカトロシステム株式会社

北日本営業部(東北FAセンター) (022)218－0391
札幌営業所(北海道FAセンター) (011)846－2650
釧路営業所 (0154)32－7297
関東営業部(大宮FAセンター) (048)651－6188
北関東営業所 (0285)28－2525
新潟営業所 (025)284－0757
太田営業所 (0276)61－3791
東京営業部 (03)5733－2960
千葉営業所 (047)437－4661
横浜営業所(東京FAセンター) (046)273－7111
長野営業所 (0263)28－8080
中部営業部(中部FAセンター) (052)752－2322
富士営業所 (0545)52－5273
静岡営業所(静岡FAセンター) (053)463－3181
豊田営業所 (0565)53－1123
北陸営業所(北陸FAセンター) (076)221－8803
関西営業部(六甲FAセンター) (078)275－2030
京滋営業所(京滋FAセンター) (077)554－4495
中国営業部(広島FAセンター) (082)294－5951
岡山営業所(岡山FAセンター) (086)243－6377
福山営業所 (084)941－4680
四国営業部(四国FAセンター) (0877)33－0030
九州営業部(九州FAセンター) (092)573－6101
長崎営業所 (095)824－9731
南九州営業所 (096)233－0105
大分営業所 (097)553－3890

DAIHEN 株式会社ダイヘン

溶接機事業部　〒658-0033 兵庫県神戸市東灘区向洋町西４丁目１番 ☎(078)275-2004 FAX(078)845-8199

2016. 11