焊枪形式

WTAW5000－SBD

- 焊枪系列
  - AW：铝水冷
  - W：碳钢水冷
- 额定电流
  - 40:400A
  - 50:500A
- 系列 No.
- 电缆长度：
  - S(标准)：3.0m
  - M(中等)：4.5m
  - L(长)：6.0m
- 供电连接形式：
  - D:OTC 接头

注意

由于持焊枪部位拉扯、移动送丝机，会导致焊枪电缆断线、电缆外皮脱落、电线外露、引发触电。所以切勿进行此种操作。

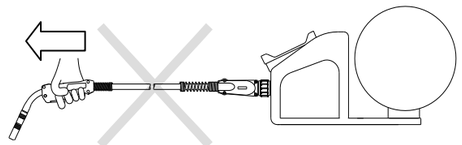

更换送丝软管时，送丝软管更换完毕后必须将送丝螺母拧靠，送丝螺母与导电体间不应有缝隙。

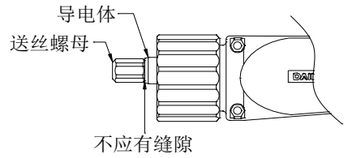

焊枪电缆破损时、请更换新品。
切勿分解压接部位进行修理。

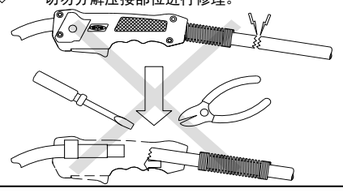

野蛮弯曲焊枪电缆、会导致送丝不良、请尽可能将电缆伸直使用。

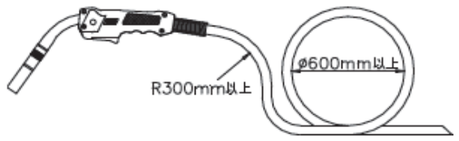

拆卸、更换焊枪连接体后，重新安装时，请在电缆接头的螺纹根部涂抹密封胶(TONSAN 1569)后再紧固，并静置 24 小时后再使用；否则会导致漏气。

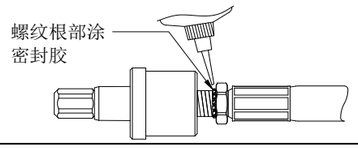

欧地希机电(上海)有限公司
邮编：200335
地址：上海市长宁区福泉北路 388 号
东方国信商务广场 1 号楼 6F
电话：021-58828633
传真：021-58828846

DAIHEN(OTC)集团公司
邮编：658-0033
地址：日本国兵库县神户市东滩区
向洋街西 4-1
电话：+81-78-275-2006
传真：+81-78-845-8159

台湾 OTC 有限公司
OTC (Taiwan) Co.,Ltd.2F No.153,
Huanbei Rd., Chung Li City,
Taoyuan Hsien, Taiwan R.O.C.
Phone：+886-3-461-3962
Fax：+886-3-434-2394

OTC DAIHEN Asia Co.,Ltd.(泰国)
23/43, 16th Fl.Sorachai Building,
23 Soi 63 Sukhumvit Road,
Klongtonnua, Wattana,
Bangkok 10110, Thailand
Phone：+66-2-714-3201,
Fax：+66-2-714-3204

DAIHEN, Inc. DAYTON OFFICE(美国)
1400 Blauser Drive Tipp City, Ohio
45371, USA
Phone：+1-937-667-0800
Fax：+1-937-667-0885

OTC DAIHEN EUROPE GmbH(德国)
Krefelder Strasse 677,
D-41066 Mönchengladbach,Germany
Phone：+49-2161-694970
Fax：+49-2161-6949761

DAIHEN KOREA Co.,Ltd.(韩国)
85, Hyeongoksandan-ro,
Cheongbuk-myeon, Pyeongtaek-si,
Gyeonggi-do, 451-831, Korea
Phone：+82-31-686-7459
Fax：+82-31-686-7465

DAIHEN VARSTROJ welding cutting
and robotics d.d. (斯洛文尼亚)
Industrijska ulica 4, 9220
Lendava - Lendva, Slovenija
Phone: +386-25-788-826,
Fax: +386-25-751-277

OTC DAIHEN INDIA PVT.LTD. (印度)
V. M. TOWER, Plot No. 54A,
Ground Floor Unit-1,Sector-18,
Gurgaon-122015 Haryana, India
Phone:+91 124-4239368,
+91 124-4239364

PT.OTC DAIHEN INDONESIA(印尼)
Blok G1A-20, Jl. Kenari II,
Delta Silicon V,
Lippo Cikarang Industrial Park,
Bekasi 17550 Indonesia
Phone:+6221-2957-7566,
Fax:+6221-2957-7567

DAIHEN Corporation

CO_2/MAG/MIG 水冷焊枪

使 用 说 明 书

WTW4000
WTW5000
WTAW4000
WTAW5000

标准规格

型号	WTW4000-SBD/MBD/LBD(碳钢) WTAW4000-SBD/MBD/LBD(铝)	WTW5000-SBD/MBD/LBD（碳钢） WTAW5000-SBD/MBD/LBD（铝）
额定电流	400A（CO_2）/ 350A（MAG/MIG）	500A（CO_2）/ 450A（MAG/MIG）
负载持续率	100%	
电压额定值	≤113V	
适用气体	CO_2 / MAG / MIG	
气体流量	10～20L/min	
气体压力	0.15MPa～0.35MPa	
焊枪开关额定值	24V DC	
适用焊丝直径(mm)	碳钢：(0.8),(0.9),(1.0),1.2 铝：(1.0),1.2	碳钢：1.2,(1.4),(1.6) 铝：1.2,(1.6)
电缆长度	3.0m / 4.5m / 6.0m	
冷却方式	液冷	
适用规格	GB/T 15579.7-2013 (IEC 60974-7:2005)	

欧地希机电（青岛）有限公司
OTC INDUSTRIAL(QINGDAO)Co.,Ltd.

2018.08.23-1

零部件一览表

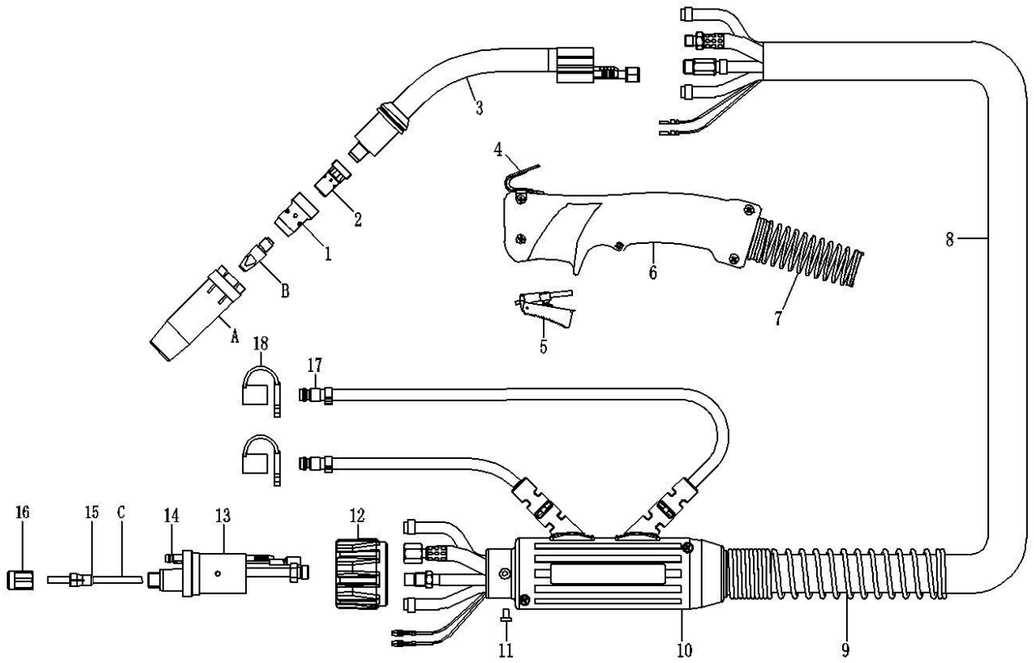

■ 零部件一览表（标准配置）

序号	品名	部品编号	碳钢	铝
A	锥喷嘴 口径 16mm	SA5216	●	●
B	导电嘴 1.2mm M8X10X30 紫铜	EB3212	●	
	导电嘴 1.2mm M8X10X30 紫铜	EB3212AL		●
C	钢导丝簧 1.0～1.2mm×3 米	DSR3212-3	●	
	石墨软管 1.0～1.2mm×3 米	DR3412-3		●
1	分流器 酚醛	SD5002	●	●
2	导电嘴座 M8×25	SC5001	●	●
3	弯枪颈 45°	SF5245	●	●
4	挂钩	EG0001	●	●
5	扳机	EJ0003	●	●
6	前枪壳	EH0131	●	●
7	前弹簧护套	ES0102	●	●
8	电缆总成 3 米	SL5030	●	●
9	后弹簧护套	YKS0002	●	●
10	后枪壳 孔 28.5	HDH0202-28.5	●	●
11	螺钉 M4×6	Q210406	●	●
12	枪壳锁母	DP3001	●	●
13	OTC 插头 水冷样式	DSU0001	●	●
14	O 型圈 3.15×1.8	Q531518	●	●

序号	品名	部品编号	碳钢	铝
15	O 型圈 4×1.8	Q504018	●	●
16	螺母	DU3013	●	●
17	水管快速接头	SW5131	●	●
18	水嘴堵头 红色	BW0239R	●	●
	水嘴堵头 蓝色	BW0239B	●	●

选购配件

■ 选购部件一览表

序号	品名	部品编号	碳钢	铝
A	锥喷嘴 口径 14mm	SA5214	●	●
	渐缩口喷嘴 口径 15mm	SA5315	●	●
	直喷嘴 口径 20mm	SA5120	●	●
B	导电嘴 0.8mm M8X10X30 紫铜	EB3208	●	
	导电嘴 0.9mm M8X10X30 紫铜	EB3209	●	
	导电嘴 1.0mm M8X10X30 紫铜	EB3210	●	
	导电嘴 1.6mm M8X10X30 紫铜	EB3216	●	
	导电嘴 0.8mm M8X10X30 铬锆铜	EB3208L	●	
	导电嘴 0.9mm M8X10X30 铬锆铜	EB3209L	●	
	导电嘴 1.0mm M8X10X30 铬锆铜	EB3210L	●	
	导电嘴 1.2mm M8X10X30 铬锆铜	EB3212L	●	
	导电嘴 1.6mm M8X10X30 铬锆铜	EB3216L	●	
	导电嘴 1.0mm M8X10X30 紫铜	EB3210AL		●
	导电嘴 1.6mm M8X10X30 紫铜	EB3216AL		●
C	钢导丝簧 1.0～1.2mm×4.5 米	DSR3212-4.5	●	
	钢导丝簧 1.0～1.2mm×6 米	DSR3212-6	●	
	钢导丝簧 1.2～1.6mm×3 米	DSR5216-3	●	
	钢导丝簧 1.2～1.6mm×4.5 米	DSR5216-4.5	●	
	钢导丝簧 1.2～1.6mm×6 米	DSR5216-6	●	
	石墨软管 1.0～1.2mm×4.5 米	DR3412-4.5		●
	石墨软管 1.0～1.2mm×6 米	DR3412-6		●
	石墨软管 1.2～1.6mm×3 米	DR5416-3		●
	石墨软管 1.2～1.6mm×4.5 米	DR5416-4.5		●
	石墨软管 1.2～1.6mm×6 米	DR5416-6		●
1	分流器 陶瓷	SD5001	●	●
2	导电嘴座 M8×29	SC5002	●	●

注：购买选购配件时需要注明部品编号。